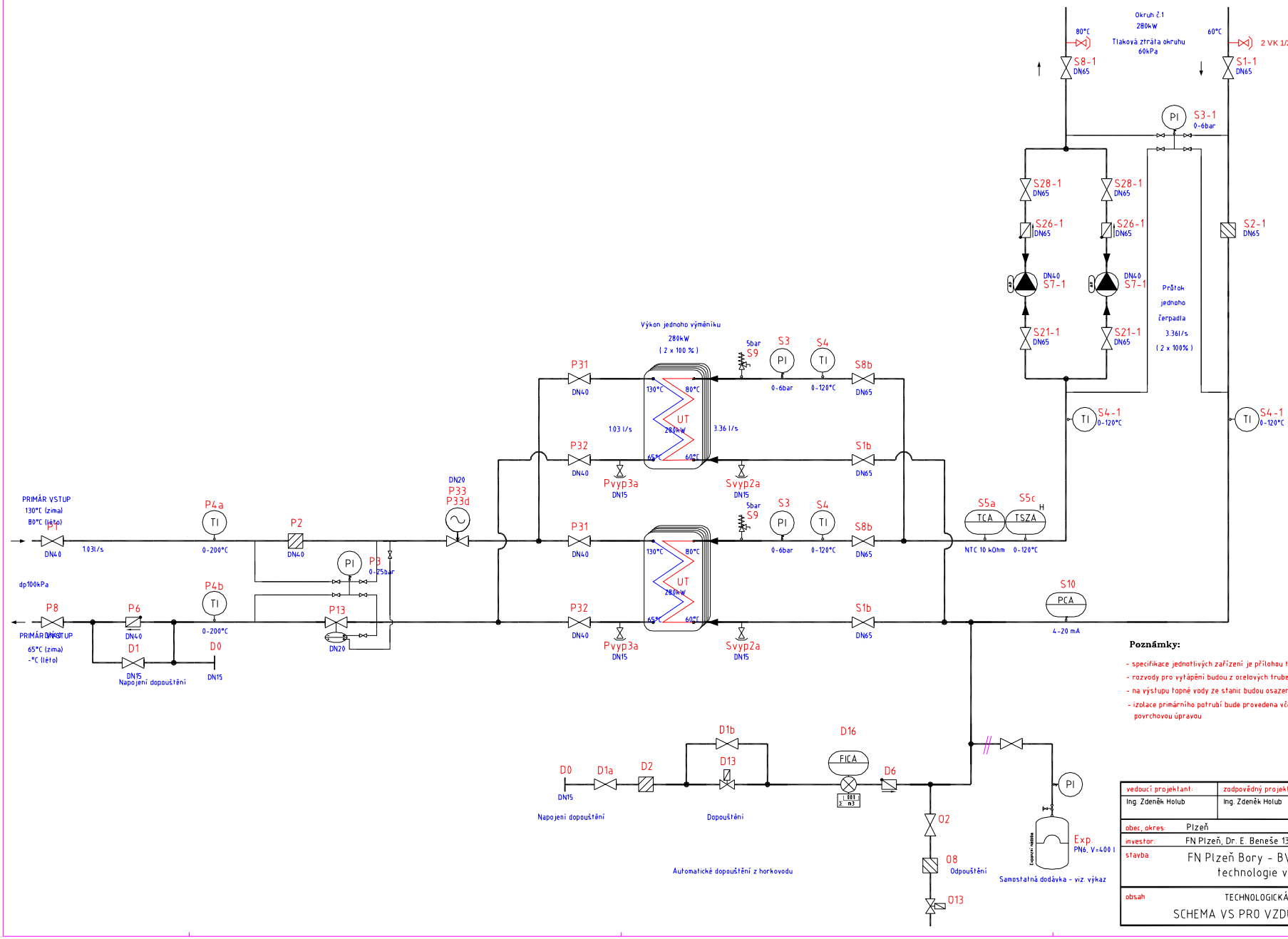

Poznámky:

- specifikace jednotlivých zařízení je přílohou technické zprávy
- rozvody pro vytápění budou z ocelových trubek hladkých (závitových) bezešvých
- na výstupu topné vody ze stanic budou osazeny vypouštěcí kohouty
- izolace primárního potrubí bude provedena včetně izolace armatur, z minerální plsti s Al povrchovou úpravou

vedoucí projektant: Ing. Zdeněk Holub	zodpovědný projektant: Ing. Zdeněk Holub	vypracoval:	PROJEKCE VYTÁPĚNÍ Ing. Zdeněk Holub Třebízského 12, 301 00 Plzeň Tel. 603 433 657
obec, okres: Plzeň			
investor: FN Plzeň, Dr. E. Beneše 13, 305 99 Plzeň			č. zakázky: 1785-16
stavba: FN Plzeň Bory - BVN - výměna technologie ve VS 4			datum: 06/2016
			měřítko: ---
			stupeň: DPS
obsah: TECHNOLOGICKÁ ČÁST SCHEMA VS PRO VZDUCHOTECHNIKU			č. kopie: / č. přílohy: 4